INSTRUCTIVO DE ARMADO

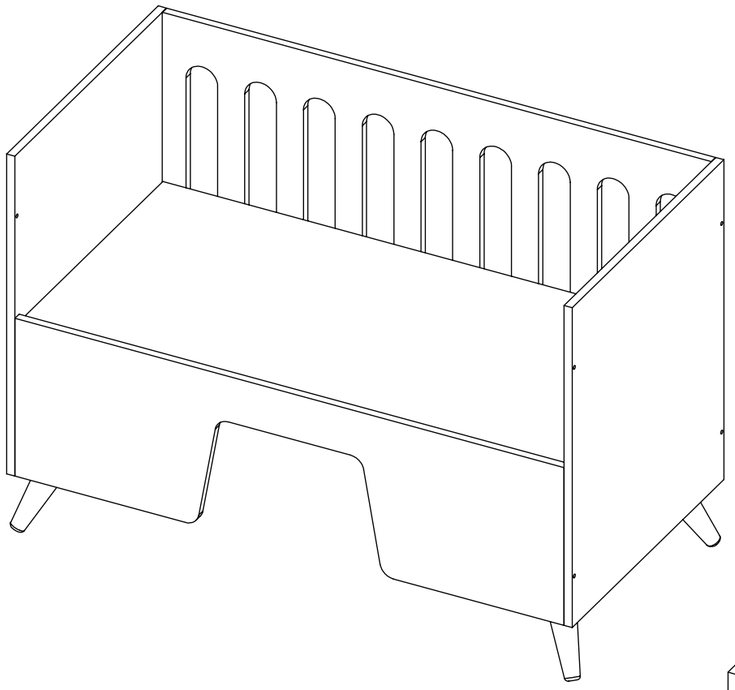

N.º	N.º DE PIEZA	DESCRIPCIÓN	CANT
1	C-01	PATA CONICA	4
2	C-02-01A	PIECERA - CABECERA	2
3	C-02-02A	BASE 2ª ALTURA	1
4	C-02-06A	BARANDA	2
5	C-02-08A	BASE CUNA	2
6	C-02-07B	BARANDA COLECHO	1

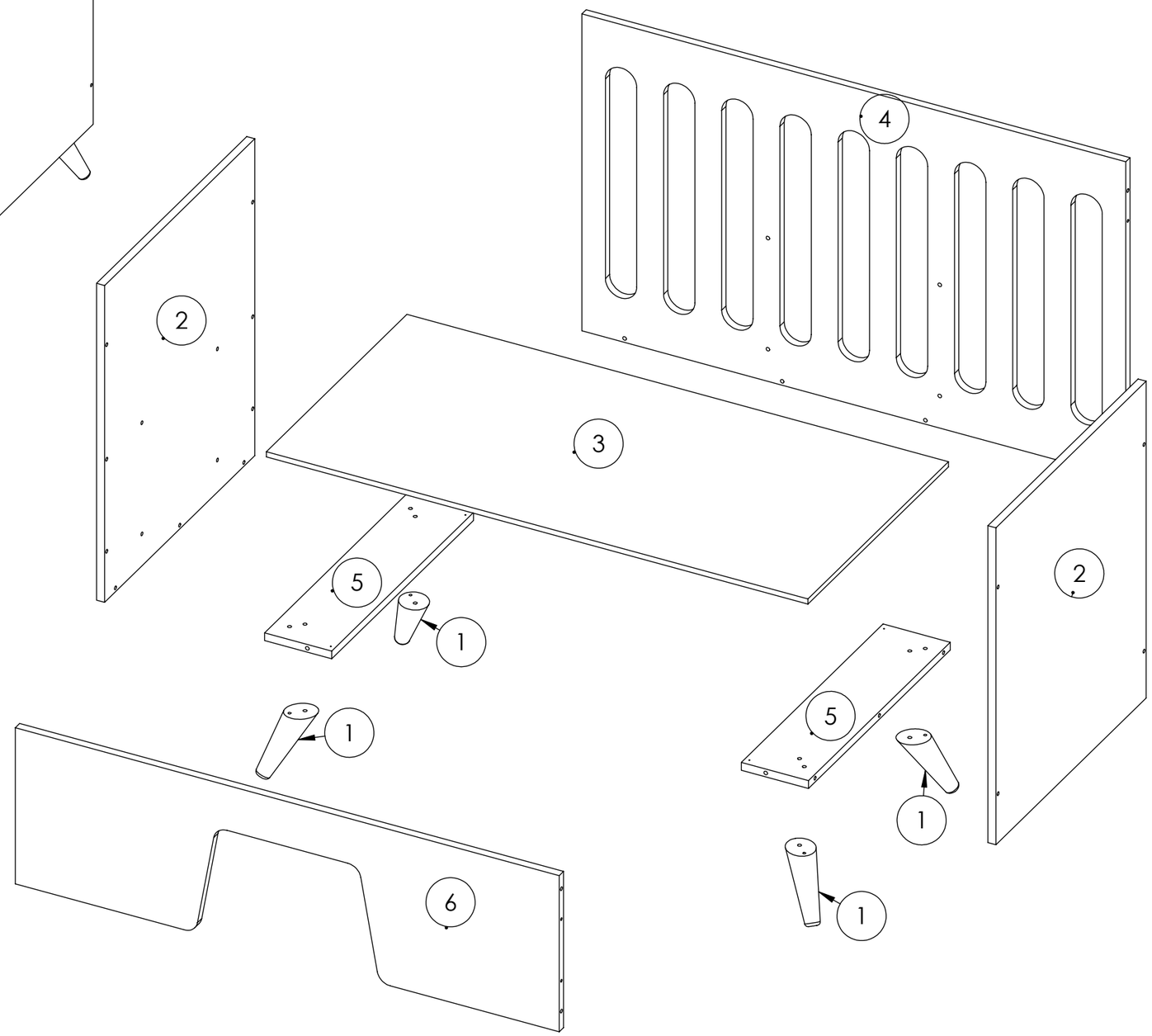

COLECHO NEO Rev. 02

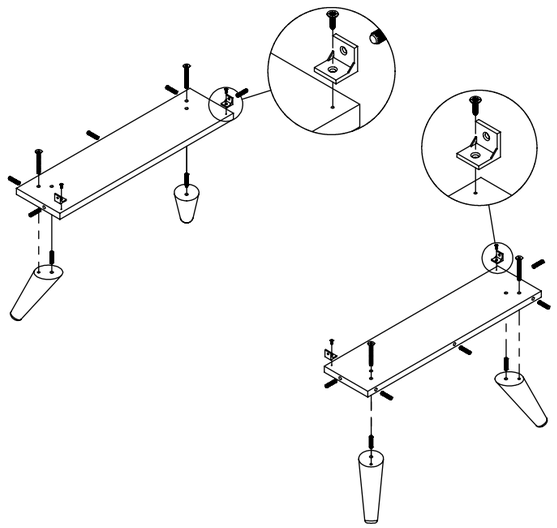

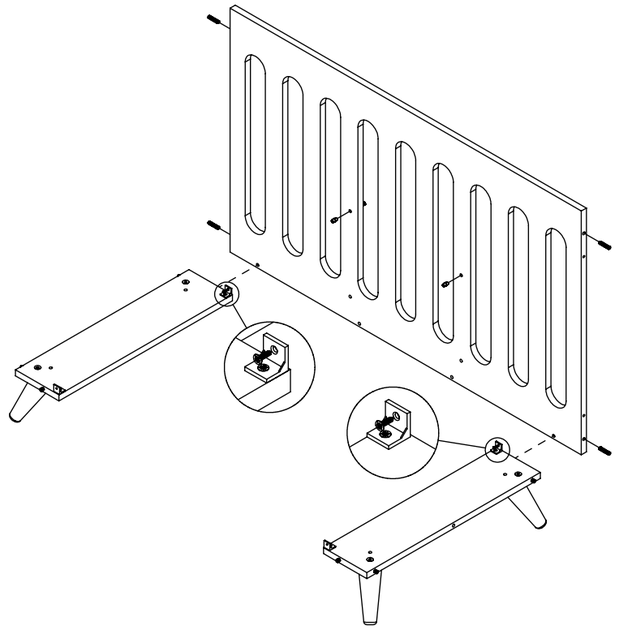

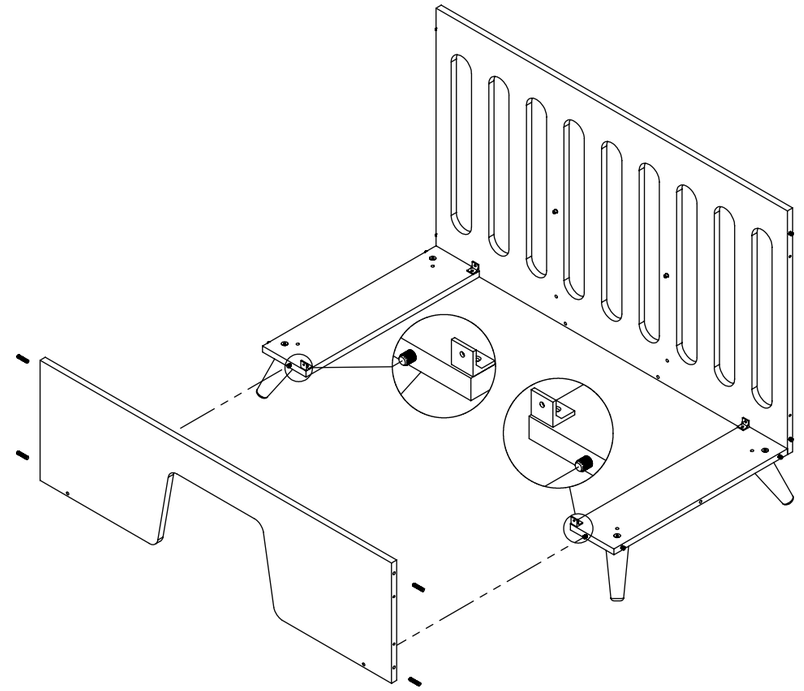

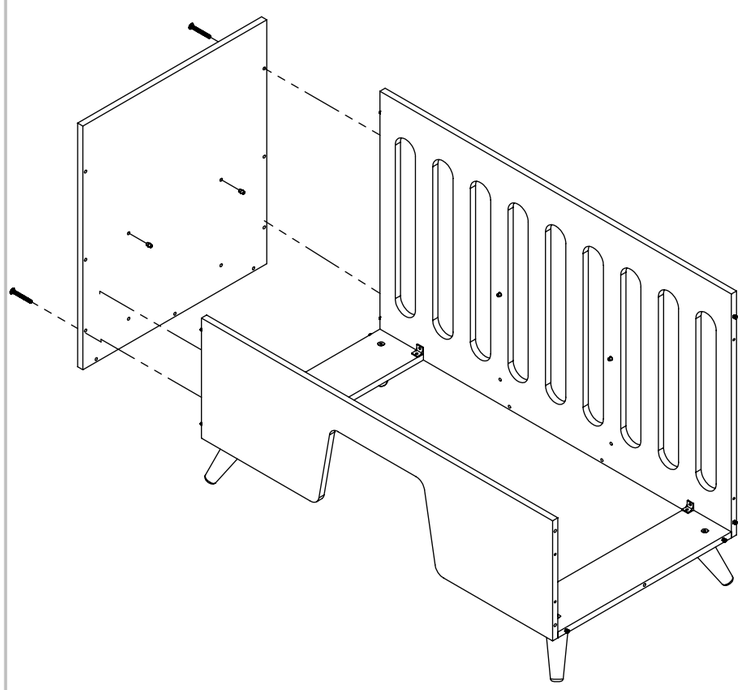

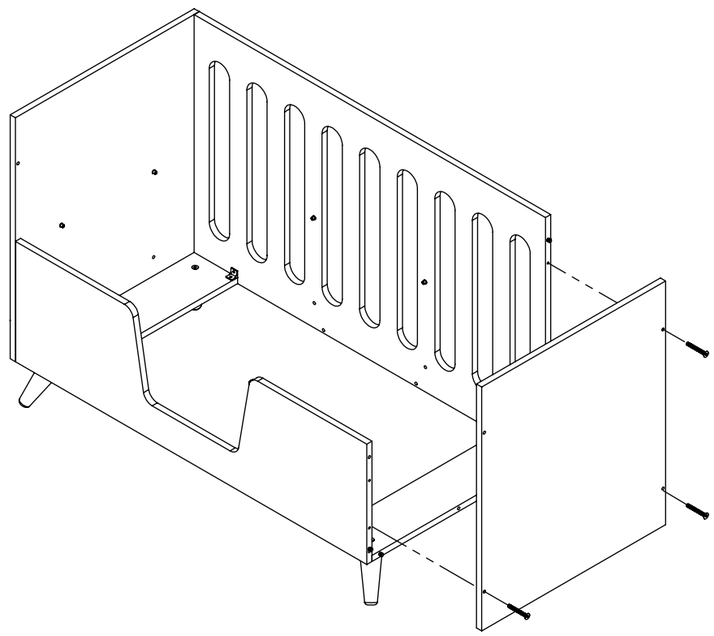

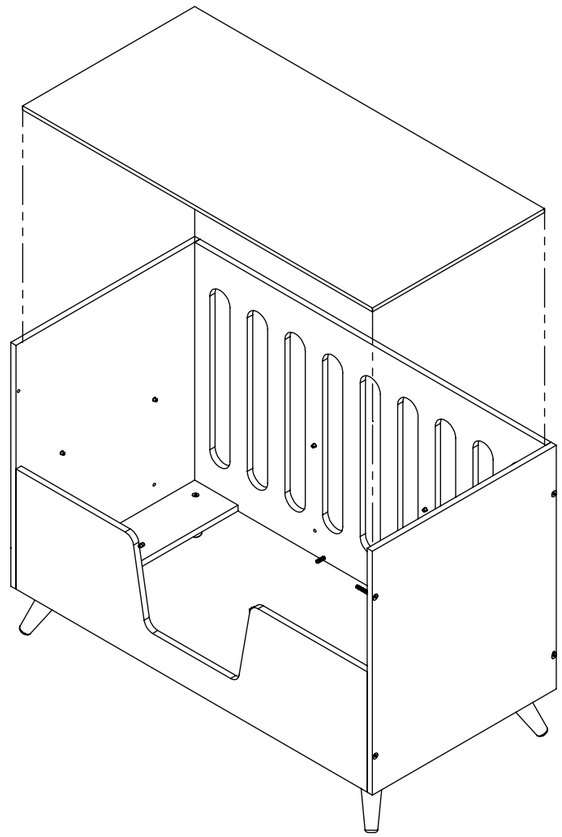

COLECHO NEO Rev. 02